SUNSTAR传感与控制 http://www.sensor-ic.com/ TEL:0755-83376549 FAX:0755-83376182 E-MAIL:szss20@163.com

LORENZ MESSTECHNIK GmbH
Obere Schloßstr.131 ☎ 07172 /93730-0
73553 Alfdorf Fax 07172 /93730-22

Mehrkomponentensensor - *several components sensor*

Typ 2416

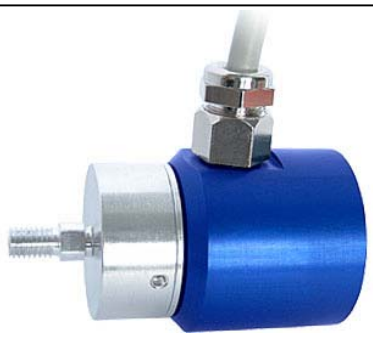

Mechanische Abmessungen – *dimensions*

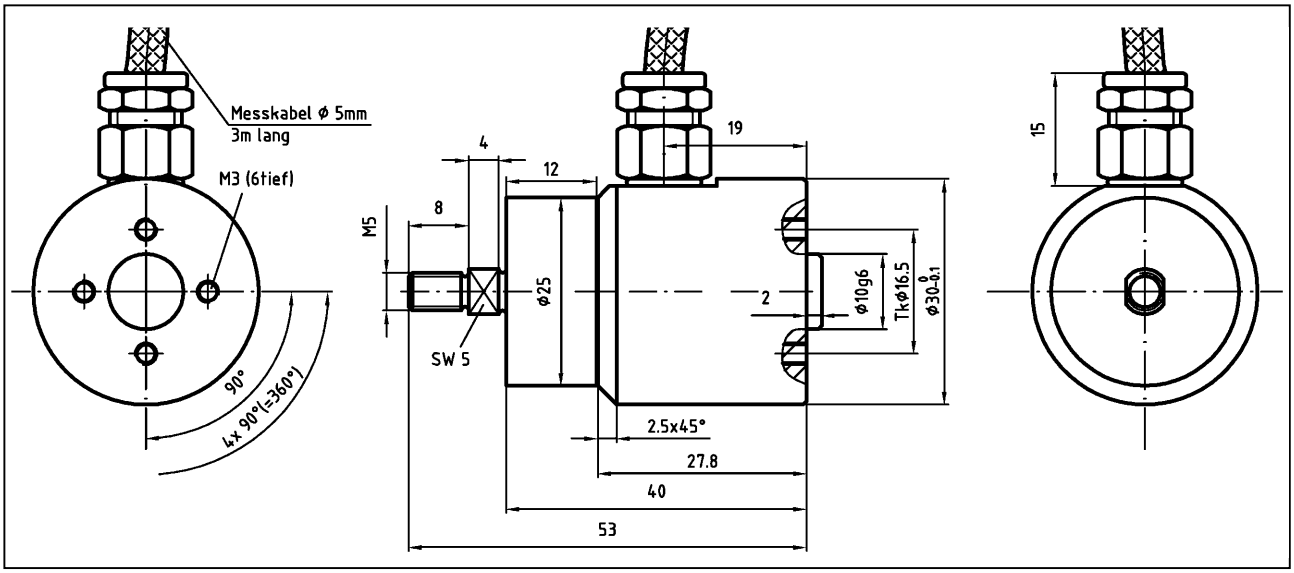

TECHNISCHE DATEN - *specifications*

TYP - *type*			**2416**
		Kraft *force*	**Drehmoment *torque***
Messbereich – *nominal load*		20 N	0,1 N·m
		50 N	0,5 N·m
Material - *material*		Aluminium - *aluminum*	
Nennkennwert (S) - *sensitivity (S)*	mV/V	0.5	
Genauigkeitsklasse - *accuracy class*	% v.E	0,2	0,2
Gebrauchslast /Gebrauchsmoment - *service load / torque*	% v.E	130	130
Grenzlast / Grenzmoment (statisch) – *limit load / torque*	% v.E	150	150
Bruchlast / Bruchmoment (statisch) – *ultimate load/ torque*	% v.E	>500	>500
Max. dynam. Belastung - *max. dyn. load*	% v.E	70	70
Nennmessweg (S) –*position feedback*	mm	<0.1	
Verdrillwinkel bei Nennlast - *twist angle by nominal load*	°		<0.2
Brückenwiderstand - *bridge resistance*	Ω	350	350
Speisespannung – *excitation voltage*	V	2...8	
Nenntemp.bereich - *nominal temp. range*	°C	+5....+45	
Gebrauchstemp.bereich - *service temp. range*	°C	-10...+55	
Übersprechen – *cross talk*	%	<1	
Schutzart - *level of protection* (DIN EN 60529)		IP 50	
Messkabel - *cable*		3 m freie Litzen – *3 m free wires*	

Option - *options*:

Kontrolle – *calibration control*	S%	100

Bei der Bestellung bitte den gewünschten Messbereich angeben ! *Please specify requested nominal torque at order !*

SUNSTAR传感与控制 http://www.sensor-ic.com/ TEL: 0755-83376489 FAX:0755-83376182 E-MAIL:szss20@163.com