DS7080iP-32

编程使用手册

detection systems

SUNSTAR传感与控制 http://www.sensor-ic.com/ TEL:0755-83376549 FAX:0755-83376182 E-MAIL:szss20@163.com

说　明

DS7080iP-32 是一种基本为八防区，可扩充至 32 防区的报警控制通讯主机。是迪信公司推出的新型机种，其操作编程简单，功能实用，填补了从八防区到三十防区之间的中等容量报警主机的空白。特别是它具有总线制防区扩充功能，给用户的工程施工带来很大的方便。并和大部分的报警中心能够联网。是一种理想实用的机型。

为了使用户能尽快地掌握 DS7080iP-32 的使用编程方法，我们参照原英文说明书编写了这本简易的使用编程说明书，目的是让用户能快速掌握设备的一些主要功能的应用。但若要更详细地了解 DS7080iP-32 的性能及相关功能，请参阅随机说明书。

SUNSTAR自动化 http://www.sensor-ic.com/ TEL: 0755-83376489 FAX:0755-83376182 E-MAIL:szss20@163.com

目 录

第一章 基本性能----------3

第二章 系统连接说明----------3

第三章 使用方法----------6

第四章 DS7080iP-32 编程----------13

一 进入及退出编程方法----------13

二 独立使用 DS7080iP-32 时编程----------13

三 报告部分编程----------19

四 报告代码编程----------23

第五章 故障分析及排除----------28

附：报告编程术语---------- 29

第一章　基 本 性能

一. 一般特性

输入功率:　16.5VAC, 50Hz, 耗电 150mA
辅助输出:　12VDC, 最大为 1.0A
工作温度:　0℃至+49℃
键盘耗电:　DS7445　75 mA
　　DS7447　100 mA
EX8 耗电:　35 mA
扩充模块通讯距离:　300m(0.75mm^2), 600m(1.2mm^2)
备用电源:　12VDC 7.0AH
外形尺寸:　31.8cm(w)×36.8cm(H) ×7.6cm(D)

二. 功能说明

※ 基本 8 防区,可扩充 24 个防区,使用 3 个 8 防区扩充模块 EX8, 自带 3 个可编程输出口。使用 DS7488 可扩充 8 个可编程输出口(跟随事件)。支持 24 个 4-6 位密码。每个密码可设置不同的级别。支持 SIA, 4+2, Contact ID, 高速 4+9, 传呼机等通讯格式。
※ 可设置交叉防区。
※ 15 种防区功能可编程。
※ 自动布防功能。
※ 可接 4 个键盘, 可分成 2 个分区。
※ 定时回拨功能。
※ 扩充模块断线报警功能。

第二章　系统连接说明

一. DS7080iP-32 主板端口定义

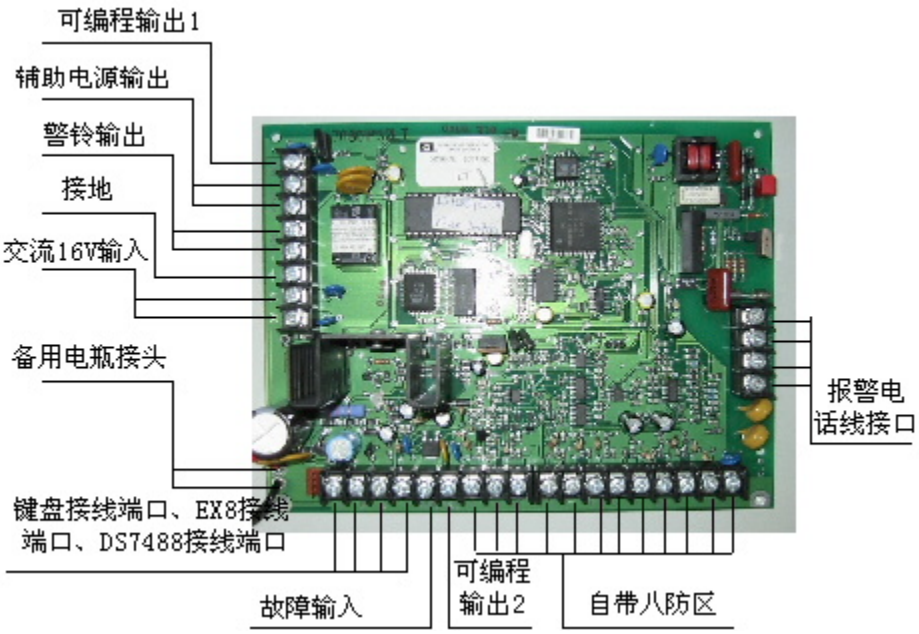

二. 系统配置

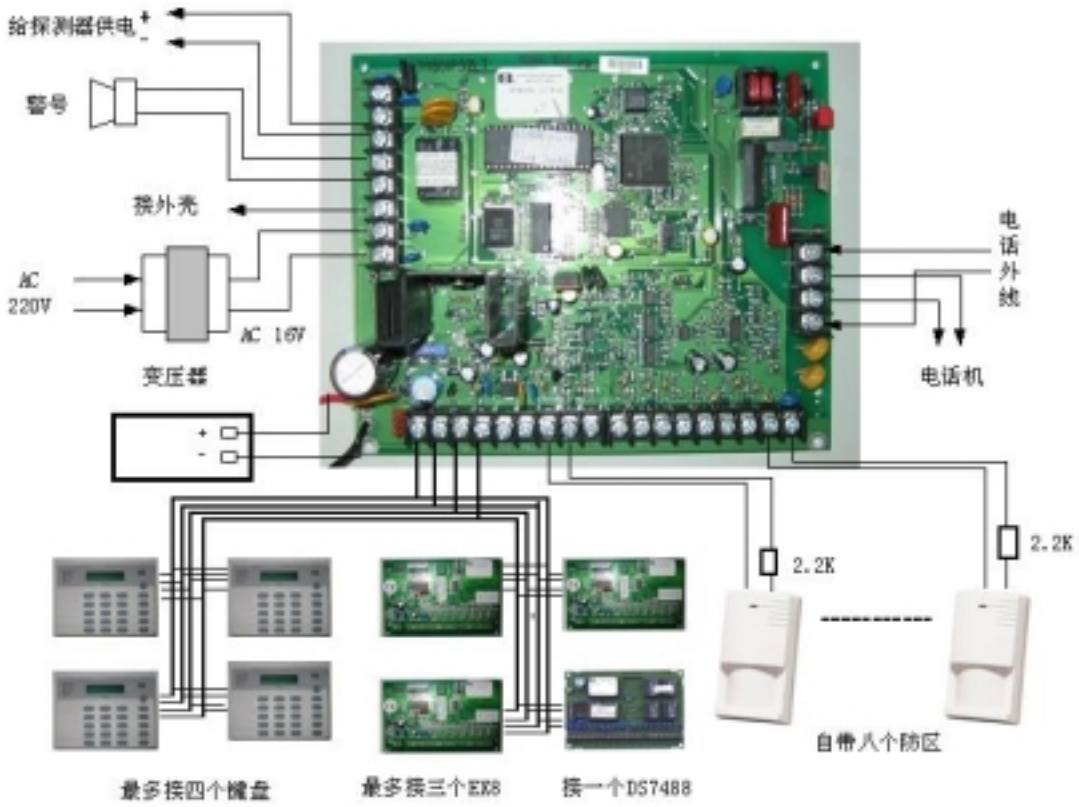

三. 8 防区扩充模块 EX8

EX8 是一种专与 DS7080iP-32 配套使用的 8 防区扩充模块。连接在键盘总线上。DS7080iP-32 支持最多 3 块 EX8, 最多有 32 个防区。

A：端口定义

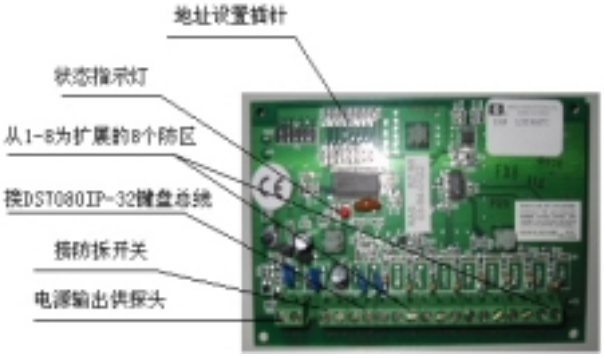

B: EX8 地址设置方法

防区号	1	2	4	8	16	32
9-16						
17-24	■					
25-32		■				

C：与主板连接

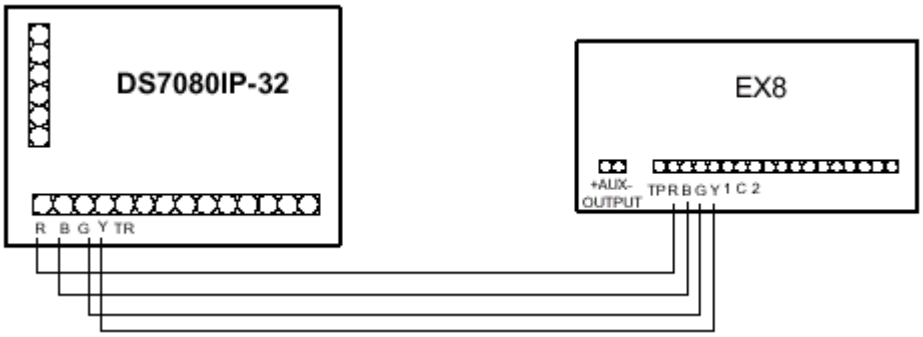

D: 使用辅助电源时接法

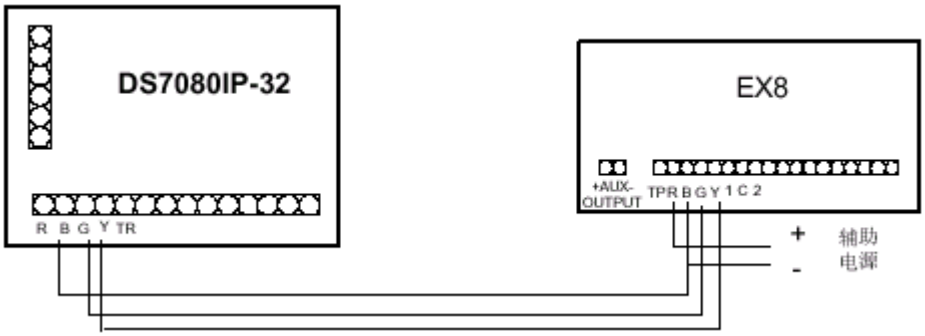

在使用 EX-8 时要注意以下方面：

- 使用 EX8 时，一定要从 9 防区开始依次使用扩充防区。
- 使用辅助电源时 EX8 与主板共地线要接。

四. 键盘连线

DS7080iP-32 最多可接 4 个 DS7447 或 DS7445，由主板上的 RBGY 与键盘的 RBGY 一一对应连接。但不管使用几个键盘，都要对键盘进行跳线设置。方法是：打开键盘外壳，在键盘 PCB 板上有一排跳线。（跳针在随机的包装盒内）。连线和设置方法是：

A：和主板连线方法：

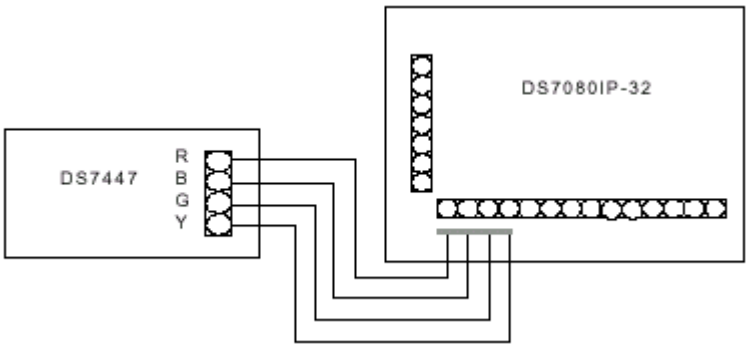

B：地址跳线设置方法

选项	1	2	4	8
第一键盘	√			
第二键盘		√		
第三键盘	√	√		
第四键盘			√	

第三章　使用方法

DS7080iP-32 可接 DS7445 键盘和 DS7447 键盘。但用 DS7445 键盘能显示 1-8 防区，其余的防区将不显示。一般在超过 8 个防区时，一般都用 DS7447 液晶键盘。

一. DS7447、DS7445 面板说明

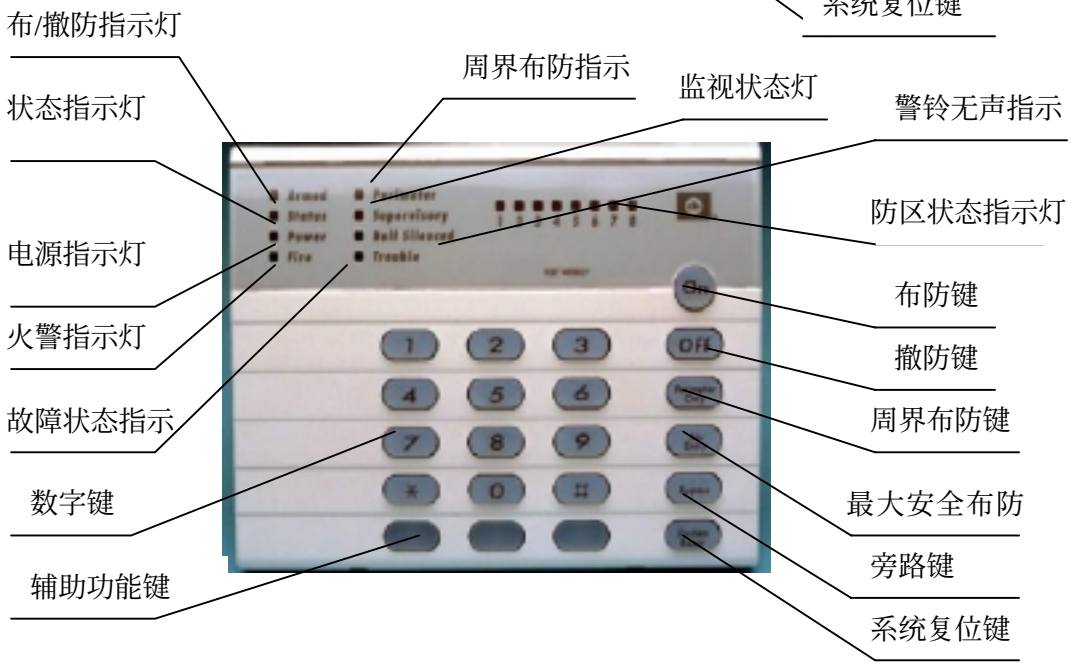

二. 系统布防/撤防

2.1 正常状态下布防/撤防

若系统正常，且只有一个分区，则将显示 **Ready to Arm Partition 1** ，则可使用 PIN(密码)+On 对系统布防。

若系统允许正常布防，键盘将进行如下显示；

- 输入指令后，将发出“ 哔 ”一声长音
- Armed 灯（红色）将闪亮
- 屏幕显示“ Exit Now ”
- 退出时间结束后，Armed 灯（红色）由闪亮变为常亮

注：*DS7080iP-32 还有多种其他布防形式，若要使用，请参照详细说明书。*
若将系统撤防，则：PIN+Off 即可将系统全部撤防。

2.2 分区布防/撤防

DS7080iP-32 可分为两个分区，两个分区可分别独立布防/撤防。若系统状态正常，

此时键盘应交叉显示 | Ready to Arm Partition 1 | 和 | Ready to Arm Partition 2 | ，在分区状态下有两种布防形式：

2.2.1 若使用的密码对两个分区都有布防/撤防权限，则：
A：对所有分区同时布防/撤防: PIN+On（布防），PIN+Off（撤防）
B：对某一分区进行布防/撤防：对第一分区布防/撤防：PIN+##+On（布防），PIN+##+Off（撤防）；
对第二分区布防/撤防：PIN+####+On（布防），PIN+####+Off（撤防）；

2.2.2 使用对某一分区具有布防/撤防权限的密码对该分区进行布防/撤防，则：
PIN+On（只布防某一分区），PIN+Off（只撤防某一分区）

2.3 强制布防

DS7080iP-32 在下列情况下可能无法正常布防，但可以用强制布防方式进行布防。

- 当一个或多个防区不是正常状态，可以强制布防（这些不是正常状态的防区要被编程为强制布防）；
- 当系统供电不正常而只使用直流电时，可以强制布防。

强制布防指令：输入 PIN+On，听到蜂鸣器长鸣，在 5 秒内按[Bypass]键。若强制布防成功，则 Armed 灯（红色）在退出时间内将闪亮，此时有两种信息可能在键盘上显示。
一种是若系统有故障（如系统电流故障）状态下的强制布防，则键盘交叉显示

Armed Control Trouble 和 **Not Ready**

另一种是若某个防区被自动旁路，将显示 **On Partial**。

若这两种状态都有，将交叉显示 **On Partial Control Trouble** 和 **Not Ready**

三. 防区旁路

当有一个或多个防区可能暂时不需要使用时，而整个系统必须布防，那么可将不用的防区进行旁路，旁路操作命令只有在撤防时才能使用。操作方法是：PIN+[Bypass]+旁路的防区号（两位数）
将不用的防区旁路后，再作布防操作。若有防区被旁路，键盘上的 Status 灯（绿灯）将闪亮。

选项	操作指令	键盘屏幕显示	键盘 LED 显示
旁路某一防区	PIN+Bypass+防区号（两位数）	Bypass+防区号(两位数)显示后恢复常态	Status 绿灯闪
查看哪些防区旁路	PIN+Bypass	显示被旁路的防区	Status 绿灯闪
恢复被旁路的防区	PIN+Bypass+防区号(两位数)(恢复的某一防区)	Bypass+防区号（两位数）	若全部恢复被旁路的防区，Status 常亮

四. 设置时间和日期

若使用 DS7447 键盘，可以设置时间和日期，在查阅事件记录时，可以确定发生事件的具体时间。

1. 设置日期

步骤	显示内容	含义
1234#0	0 User change…6 change time 依次显示	0-6 表示不同项目
输入 2	Enter Month (01-12)	输入某月
输入月份（01-12）	Enter Day(01-31)	输入某日
输入日期（01-31）	Enter Year(xx) End with #	输入年份的后两位，按#表示结束
输入年份 (00-99)+#	显示完整的年月日，在发出一声长音后，恢复正常显示	键盘一声长音表示结束

2. 时间设置

步骤	显示内容	含义
1234#0	0User change…..6change time 依次显示	0-6 表示不同选项
输入 6	Enter Day(1-7)	输入星期数;1（星期日）,7(星期 6)
输入星期 1-7	Enter Time(0100-1259)	表示输入时间
输入时间（0100-1259）	Enter AM/PM(4/6) End with #	上午用 4 表示，下午 6 用表示
输入 4 或 6，再按#表示结束	显示完整的时间，在发出一声长音后，恢复	

五.自动布防

DS7080iP-32 可设定自动布防。可以按星期设定每天不同的布防时间，并且可以选择每个分区的不同布防时间。在布防时间要到的最后 15 分钟内，键盘将发出断续的提示音，在最后的 5 分钟内，断续的提示音将变为连续的提示音。

步骤	显示	说明
1234+#0	0 User change …change time 依次显示	0-6 表示不同选项
输入 1	Enter Area Num. Press # to Exit。有分区设置显示	输入分区号 1 或 2
	Sun. -00:00 Partition	若输入分区 2，将显示 Sun.-00:00 Partition 2
输入一天的自动布防时间（如 19:00）	Sun.-19:00，按#显示 Mon-00:00 Partition 1 Partition 1	依次设定星期日至星期六的每天布防时间

注：若分别设置两个分区的自动布防时间，必须在设定第一个后，再设定另外一个。设定完毕后，按“ * ”退出或四分钟后自动退出。

六. 增加个人操作密码

DS7080iP-32 可设置 24 个个人密码，每个密码有 6 个级别，它们级别的权限范围是：

0: 主码： 并能增加或修改其他级别的个人密码

1：能操作所有功能，但不能改变其他级别的个人密码

2：一般性密码，能旁路，布防/撤防

3：仅能布防

6：出入时间控制码，当输入这个级别的密码后，可编程输出口将输出一个 10 秒的脉冲信号。可以控制门锁或其他设备。

SUNSTAR传感与控制 http://www.sensor-ic.com/ TEL:0755-83376549 FAX:0755-83376182 E-MAIL:szss20@163.com

操作步骤	显示内容	含义
主码+#0	0 user change…6change time 依次显示	0-6 表示不同选项
输入 0	Enter User No.(001-024)	输入用户编号 001-024
输入 001-024	Enter Authority Level(0-6)	输入权限级别 0-6
输入 0-6	Enter Area or # for Both	输入分区号或输入#表示 两个分区都有效
输入 1，2 或#	Enter PIN	输入 4/6 位数密码
输入一个 4/6 位数密码	Enter PIN again. End with #	再次输入密码，随后按#
再次输入该密码，按#结束	一声长鸣，按“ * ”退出	

七．查询事件记录

DS7080iP-32 可以储存 100 个历史事件记录，以及这些事件发生的时间（用 DS7447 键盘）。DS7445 键盘不能显示详细信息。这些事件在掉电的状态下也不会丢失。

查询方法：PIN+[#][8][9]

按[9]向前翻，按[6]向后翻，按[#]看事件的时间或其他更详细的信息。

SUNSTAR自动化 http://www.sensor-ic.com/ TEL: 0755-83376489 FAX:0755-83376182 E-MAIL:szss20@163.com

SUNSTAR传感与控制 http://www.sensor-ic.com/ TEL:0755-83376549 FAX:0755-83376182 E-MAIL:szss20@163.com

附：一般布撤防操作指令表：

操作类型		输入指令前显示		输入指令	输入指令后显示		说明
		DS7447	DS7445		DS7447	DS7445	
正常布防	布防	Ready to Arm Partition 1	Status 灯常亮 power 灯常亮	PIN+On	Armed Exit Now (延时期内) Armed Partition1 (延时后)	Armed 灯闪 （延时期内） Armed 灯常亮 （延时期后）	表示已布防
	撤防	Armed Partition 1	Armed 灯常亮	PIN+Off	Ready to Arm Partition 1	Status 灯常亮 power 灯常亮	表示已撤防
	旁路	Ready to Arm Partition 1	Status 灯常亮 power 灯常亮	PIN+Bypass+×× ××为防区号	Ready to Arm Partition 1 Status 灯闪	Status 灯闪亮	表示某些防区被旁路
	旁路恢复某一防区	Ready to Arm Partition 1 Status 灯闪	Status 灯常亮	PIN+Bypass+××(防区号)	Ready to Arm Partition 1 Status 灯闪	Status 灯闪亮 power 灯常亮	表示某个防区恢复，其它防区仍被旁路
	旁路恢复所有防区	Ready to Arm Partition 1 Status 灯闪	Status 灯常亮	PIN+Bypass+*	Ready to Arm Partition 1	Status 灯常亮 power 灯常亮	所有防区被恢复
强制布防	系统有故障时布防	Power 灯闪 Not Ready Ready to Arm Partition1 Control Trouble Enter #87	Power 灯闪	PIN+On+Bypass	Not Ready Armed Control Trouble Power 灯闪 Status 灯闪 （延时期内） Not Ready Armed Control Trouble Power 灯闪 Status 常亮 （延时期后）	Power 灯闪 Status 灯闪 （延时期内） Power 灯闪 Status 常亮 （延时期后）	表示系统被强制布防
	手动旁路后布防	Ready to Arm Partition 1 Status 灯闪	Status 灯闪	PIN+On+Bypass	Armed 灯闪 On Partial Exit Now （延时期内） Armed 灯常亮 Armed On partial (延时期后)	Armed 灯闪 （延时期内） Armed 灯常亮 （延时期后）	表示为部分布防
	自动旁路	Status 灯灭 Not Ready ××	Status 灯灭 不正常防区灯亮	PIN+On+Bypass	Armed 灯闪 Status 灯常亮 On Partial Exit Now （延时期内） Armed 灯常亮 Status 灯常亮 Armed On partial (延时期后)	Armed 灯闪 Status 灯常亮 （延时期内） Armed 灯常亮 Status 灯常亮 (延时期后)	表示为部分布防

SUNSTAR自动化 http://www.sensor-ic.com/ TEL: 0755-83376489 FAX:0755-83376182 E-MAIL:szss20@163.com

SUNSTAR传感与控制 http://www.sensor-ic.com/ TEL:0755-83376549 FAX:0755-83376182 E-MAIL:szss20@163.com

操作类型		输入指令前显示		输入指令	输入指令后显示		说明
		DS7447	DS7445		DS7447	DS7445	
正常布防	布防两个分区	Ready to Arm Partition1 Partition2	Status 灯常亮 Power 灯常亮	PIN+On	Armed 灯闪 Armed Exit Now (延时期内) Armed Partition1 Partition2 (延时期后)	Armed 灯闪 (延时期内) Armed 常亮 (延时期后)	表示两个分区都被布防
	选择一分区布防	Ready to Arm Partition1 Partition2	Status 灯常亮 Power 灯常亮	PIN+##+On （布防 1 分区）	Armed 灯闪 Armed 1	Armed 灯闪 (延时期内)	表示一分区布防，第二分区准备布防
					Exit Now Ready to Arm Partition 2 (延时期内)		
				PIN+##+##+On （布防 2 分区）	Armed 灯闪 Armed 2 Exit Now Ready to Arm Partition 1 (延时期内)		表示二分区布防，第一分区准备布防
强制布防两个分区	系统有故障	Not Ready	Power 灯闪	PIN+On+Bypass	Not Ready Armed 1(2) Control Trouble Power 灯闪 Status 灯闪 （延时期内） Not Ready Armed 1(2) Control Trouble Power 灯闪 Status 常亮 （延时期后）	Power 灯闪 Status 灯闪 （延时期内） Power 灯闪 Status 常亮 （延时期后）	表示系统被强制
		Control Trouble Enter #87					
		Ready to Arm1(2) Partition 1(2)					
	手动旁路后布防	Ready to Arm 1（2） Partition 1（2） Status 灯闪	Status 灯闪	PIN+On+Bypass	Armed 灯闪 On Partial 1 Armed 2 Exit Now （延时期内） Armed 灯常亮 On partial 1 Armed 2 (延时期后)	Armed 灯闪 （延时期内） Armed 灯常亮 （延时期后）	显示 Partition1 表示 1 分区部分布防。Armed 2 表示 2 分区正常布防。

SUNSTAR自动化 http://www.sensor-ic.com/ TEL: 0755-83376489 FAX:0755-83376182 E-MAIL:szss20@163.com

操作类型		输入指令前显示		输入指令	输入指令后显示		说明
		DS7447	DS7445		DS7447	DS7445	
强制布防两个分区	自动旁路	Status 灯灭 Not Ready ×× Ready to Arm × Partition × （表示一个分区中的防区不正常，另一个分区可正常布防）	Status 灯灭	PIN+On+Bypass	On Partial × Armed × Exit Now （延时期内）	Armed 灯闪	表示一个分区是部分布防，另一分区是正常布防。
强制布防一个分区	系统有故障	Power 灯闪 Not Ready Ready to Arm 1 Partition 1 Ready to Arm 2 Partition 2	Power 灯闪	PIN+##+On+Bypass （布防 1 分区）	Not Ready Ready to Arm 2 Partition 2 Armed 1 Control Truoble Armed 灯闪 (延时期内)	Power 灯闪 Armed 灯闪	表示 1 分区已布防，2 分区准备布防，系统有故障
				PIN+####+On+Bypass （布防 2 分区）	Not Ready Ready to Arm 1 Partition1 Armed 2 Control Truob Armed 灯闪 （延时器内）		表示 2 分区已布防，1 分区准备布防，系统有故障
	手动旁路	Ready to Arm 1（2） Partition 1（2） Status 灯闪	Power 灯闪	PIN+##+ON （布防 1 分区）	Ready to Arm 2 Partition 2 Armed 1 Exit Now Armed 灯闪 (延时期内)	Armed 灯闪	表示 1 分区已布防，2 分区准备布防.
				PIN+####+ON （布防 2 分区）	Ready to Arm1 Partition 1 Armed 2 Exit Now Armed 灯闪 (延时期内)		表示 2 分区已布防，1 分区准备布防.
	自动旁路	Status 灯灭 Not Ready ×× Ready to Arm × Partition × （表示某个分区中的防区不正常，另一个分区可正常布防）	Status 灯灭	PIN+##+On+Bypass (布防 1 分区)	Ready to Arm 2 Partition 2 On partial 1 Exit Now Armed 灯闪 (延时期内)	Armed 灯闪	表示 1 分区已部分布防，2 分区准备布防.
				PIN+####+On+Bypass (布防 2 分区)	Ready to Arm 1 Partition 1 On partial 2 Exit Now Armed 灯闪 (延时期内)		表示 2 分区已部分布防，1 分区准备布防.

注：

- 系统有故障不包括所有故障，有的故障是不能强制布防的，当系统有故障时，一定要用指令 PIN+#87 检查故障原因，并排除故障，视实际情况用强制布防指令。
- 当系统有防区不正常（要检查出不正常原因）或暂时不用某防区时，可将这个防区旁路。然后使用强制布防指令将系统强制布防。如果只是某防区不正常，并了解不正常原因，暂时不能排除，也可直接强制布防。
- 布防/撤防一次操作后，被旁路的防区自动恢复。
- 报警后的消警和撤防操作一样。
- 表中的布防形式在实际运用中可能多种形式同时出现，因此要理解和掌握表中的操作方法，就可以处理各种综合状况。

第四章　DS7080iP-32 编程

一. 进入编程及退出编程方法

在对 DS7080iP-32 编程前，必须正确连接系统的接线。无论用键盘 DS7445 或 DS7447，都要将键盘的地址码跳线设置在 1 的位置。即将键盘设置为第一号键盘，（参见第二章第四节的键盘设定）。

进入编程的出厂密码为 9876#0。输入 9876#0 后。若用 DS7445，此时键盘上的 Armed,Status,Power 灯同时闪亮。若使用 DS7447 键盘，除上面的同时闪亮外，屏幕还应显示

```
000 Pogram Mode
Rom    V3.03
```

如：要将 001 地址编为 111000，步骤是：

输入 9876#0；001#；111000#。

输入*；再输入下一地址和数据或退出编程。

在编程过程中，要注意光标的移动位置。若使用 DS7445 键盘编程，因为不能看到数据。则需非常仔细。避免错误。

在输入数据时，若有大于 9 的数值，则按下列方法输入：

A=*0，　B=*1，C=*2，D=*3，E=*4，F=*5

二. 独立使用 DS7080iP-32 时的编程（不向中心发送报告）

独立使用时编程即 DS7080iP-32 不和报警中心联网

2.1 使用 EX8 8 防区扩充模块编程（001）

在这个地址 001 编程中,确定是否使用 EX8 扩充模块，使用几个 EX8 扩充模块，以及这些扩充模块的防区反应时间。确定 EX8 防区扩充第一号模块是 9-16 防区，第二号是 17-24 防区，第三号是 25-32 防区。它们的序号由 EX8 上的跳线决定（参见前面第二章第三部分的 EX8 设定方法）。只有使用了第一号模块后，才能使用第二号模块，而不能跳过前面的模块直接使用后面的模块。

预设值	**0**	**0**	**0**	**0**	**0**	**0**

第一号 EX8 模块（9-16）
0=不用
1=使用

第一号 EX8 模块（17-24）
0=不用
1=使用

第一号 EX8 模块（25-32）
0=不用
1=使用

第一号 EX8 模块防区反应时间
0=300ms
1=150ms
2=75ms
3=35ms

第二号 EX8 模块防区反应时间
0=300ms
1=150ms
2=75ms
3=35ms

第三号 EX8 模块防区反应时间
0=300ms
1=150ms
2=75ms
3=35ms

SUNSTAR传感与控制 http://www.sensor-ic.com/ TEL:0755-83376549 FAX:0755-83376182 E-MAIL:szss20@163.com

2.2. 综合编程（002）

该项编程确定以下几项内容：

1. 通讯失败提示
一静音防区在通讯正常时将不发出声。
当通讯失败时，如有报警发生将出声。

2. 通讯成功提示
选择该项，当通讯成功后，键盘和报警输出将发出提示音。

3. 弹性旁路
若被编程，这一防区连续报警 3 次或发生故障，这个防区将被自动旁路。

4. 使用交流电频率

5. 允许布防权限

6. 可强制布防防区
这项编程可设定系统能强制布防多个防区。

预设值	0	0	1	0	0	0	0	01

通讯失败提示
0=不
1=是

通讯成功提示
0=不
1=是

弹性旁路
0=不
1=是

使用系统电频率
0=60Hz
1=50Hz

允许所有布防级别
0=是
1=不用周界和即时布防

是否使用分区
0=不分区
1=使用 2 个分区

防区复位
0=当键盘停止时恢复
1=当防区复位时恢复
2=当系统撤防时恢复

强制布防防区数
00=不可强制布防
01-32=可强制布防防区数

2.3 用户控制编程（003）

该项编程确定键盘在退出时间内是否会发声音，测试报警输出设备，确定防区故障模式，使用的是六位还是四位密码等方面内容。

预设值	0	0	0	0	1

键盘在退出时是否有提示音
0=无
1=有

手动布防和退出延时结束时 2 秒的报警输出
0=无
1=有

故障防区模式
0=无
1=正常布防
2=正常撤防

个人密码位数
0=四位
1=六位

键盘防拆功能提示
0=无
1=有

2.4 编程码和主码设置（004）

设定主码是 4 位还是 6 位应与 003 地址内的位数设置是相对应的。

预设值	987654	123456

编程码

主码

SUNSTAR传感与控制 http://www.sensor-ic.com/ TEL:0755-83376549 FAX:0755-83376182 E-MAIL:szss20@163.com

2.5 交叉防区编程（005）

DS7080iP-32 具有交叉防区功能即若选择一个防区和另外一个防区交叉。那么就可以设定一个防区被触发后，在一段时间内另外一个防区被触发，那么系统才报警。
0=无交叉防区
1 - 8（防区）=选择被交叉的防区。
若所选择的防区号与所需交叉的防区号相同，则表示交叉所有防区。

预设值	0	0	0	0	0	0	0	0
防区 1								
防区 2								
防区 3								
防区 4								
防区 5								
防区 6								
防区 7								
防区 8								

如：在防区 1 的位置填 3，表示防区 1 和防区 3 有交叉功能。

2.6 交叉防区交叉时间（006）

交叉时间表示被交叉的两个防区，当一个防区被触发后，等待多久触发第二个防区，系统才会报警，

预设值	000
交叉防区时间 000 – 099 秒	

2.7 键盘设置（007）

DS7080iP-32 可接 4 个键盘。在该项编程中，确定使用几个键盘，以及所使用的键盘是 LED 还是 LCD。

预设值	2	0	0	0
第一号键盘 0=不使用 1=LED 2=LCD				
第二号键盘 0=不使用 1=LED 2=LCD				
第三号键盘 0=不使用 1=LED 2=LCD				
第四号键盘 0=不使用 1=LED 2=LCD				

2.8 语言选择以及布防控制（008）

该项编程确定显示的语种和布防控制方法。若不作更改，即使用预设置。

预设值	0	0
语种 0=英语 1=法语 2=西班牙语		
布防模式 0=一般布防 1=快速布防 2=可用#键代替个人密码（撤防操作除外）		

2.9 输出编程（009）

该项编程确定 DS7080iP-32 主板上的三个可编程输出口，即报警输出，输出 1（PO1）和输出 2（PO2）的输出条件。

2=报警后，输入 PIN+System Reset 后，断开 8 秒后恢复。
3=当系统布防时输出
4=接地输出
5=系统状态输出（准备布防）
6=防盗防区报警
8=防火防区报警输出
A=防盗或防火防区报警输出
D=控制输出（接通 10 恢复）

该项报警一般使用预设置。

预设值	6	3	2	0

报警输出
输出口 1（PO1）
输出口 2（PO2）
火警输出
0=脉冲输出，1 秒开 1 秒关
1=脉冲输出（使用自选报警音）
2=脉冲输出

2.10 进入及退出时间设置（010）

进入时间指延时防区的延时时间，即系统布防后，若此时有防区被触发，在进入时间内将系统撤防，系统将不报警；否则系统将报警。
退出时间是防区布防后，系统正式警戒的时间，即若系统布防在退出时间内，防区（24 小时防区和防火防区除外）被触发，系统将不报警；退出时间结束后，防区被触发将报警。

预设值	045	045	060	004	004

进入延时时间 1
0-250 秒
进入延时时间 2
0-250 秒
退出延时时间
0-250 秒
火警报警响铃时间
0-99 分钟
盗警报警响铃时间
0-99 分钟

2.11 防区类型编程（030，031，032，033）

DS7080iP-32 有 15 种防区类型可以编程，如即时防区，24 小时防区。这里仅列出几种常用的类型。
1=即时防区，即无延时防区，这类防区在系统布防，并被触发后，将立即报警。
2=24 小时防区，即无需布防，只要防区被触发，将立即报警。
3=延时防区，即当该类防区布防，并被触发后，在延时时间内（延时时间，参见进入/退出延时时间设置部分），若系统立即撤防将不报警；否则将报警。
9=键开关防区（锁定），键开关防区是利用某个防区的触发和恢复来控制系统的布防和撤防。锁定功能是防区被触发一次就可布防或撤防，恢复不起作用。是否能对系统强制布防，要根据地址 038-041 内的编程数据而定。
A=键开关（不锁定），基本功能和上面数据的含义是一样的。不锁定就是防区触发一次就布防，而恢复就是撤防。
B=带确认防火防区，当这类防区被第一次触发后，可编程输出口将有一个 10 秒的输出电压中断。10 秒后，输出口电压恢复。在 2 分钟内，防火防区是否被再次触发，若被再次触发，则系统发出火灾报警；否则不会报警。
注：一般防火探测器在探测到烟雾后将产生一个报警信号，但不能自动复位；而必须断电后才能复位。所以若系统中有防火探测器，它的电源由 DS7080iP-32 的一个可编程输出口的输出电压来供电。在按 PIN+System Reset 后，将会自动中断 10 秒的输出，以此对防火探测器进行复位。
C=不带确认的防火防区，当这类防区被触发后，立即产生一个火警信号，按 PIN+System Reset 复位，防火防区不能被旁路。

地址030

预设值	3	4	1	5	6	7	2	3
防区1								
防区2								
防区3								
防区4								
防区5								
防区6								
防区7								
防区8								

地址031

预设值	0	0	0	0	0	0	0	0
防区9								
防区10								
防区11								
防区12								
防区13								
防区14								
防区15								
防区16								

地址032

预设值	0	0	0	0	0	0	0	0
防区17								
防区18								
防区19								
防区20								
防区21								
防区22								
防区23								
防区24								

地址033

预设值	0	0	0	0	0	0	0	0
防区25								
防区26								
防区27								
防区28								
防区29								
防区30								
防区31								
防区32								

2.12 防区触发形式（034，035，036，037）

DS7080iP-32 可以设置防区触发形式。有开路短路报警，开路报警短路故障，短路报警开路故障三种形式。
0=开路短路报警；1=短路报警开路故障；2=开路报警短路故障。
若无特殊需要，一般均按预设置。

地址034

预设值	0	0	0	0	0	0	0	0
防区1								
防区2								
防区3								
防区4								
防区5								
防区6								
防区7								
防区8								

地址035

预设值	0	0	0	0	0	0	0	0
防区9								
防区10								
防区11								
防区12								
防区13								
防区14								
防区15								
防区16								

地址036

预设值	0	0	0	0	0	0	0	0
防区17								
防区18								
防区19								
防区20								
防区21								
防区22								
防区23								
防区24								

地址037

预设值	0	0	0	0	0	0	0	0
防区25								
防区26								
防区27								
防区28								
防区29								
防区30								
防区31								
防区32								

2.13 输出和键开关防区作用编程（038、039、040、041）

该项设置表示报警输出形式和确定键开关防区作用。
0=无形报警输出（防火防区除外），当系统报警后，系统既不发出报警声音，键盘也无任何显示。
1=无声报警输出（防火防区除外），当系统报警后，系统不发出任何声音，但键盘有显示。
2=连续报警输出
3=脉冲报警输出

SUNSTAR传感与控制 http://www.sensor-ic.com/ TEL:0755-83376549 FAX:0755-83376182 E-MAIL:szss20@163.com

若是被编程的防区是键开关防区（布撤防控制防区），则

0=不允许强制布防

1=允许强制布防

（在地址 042-045 中，要编程防区能被旁路，而且在地址 002 中要设足够能强制布防的防区数。）

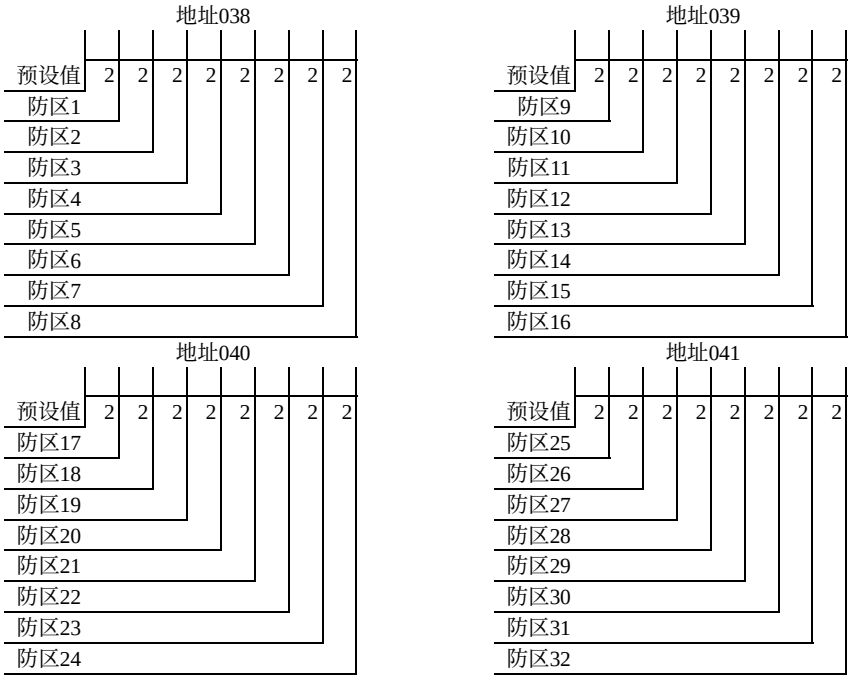

2.14 防区旁路编程（042，043，044，045）

当某个防区有故障或暂时不被使用，就可以将这个防区旁路，哪些防区能被旁路，将在该项设置中设定。

0=不能被旁路

1=可以被旁路

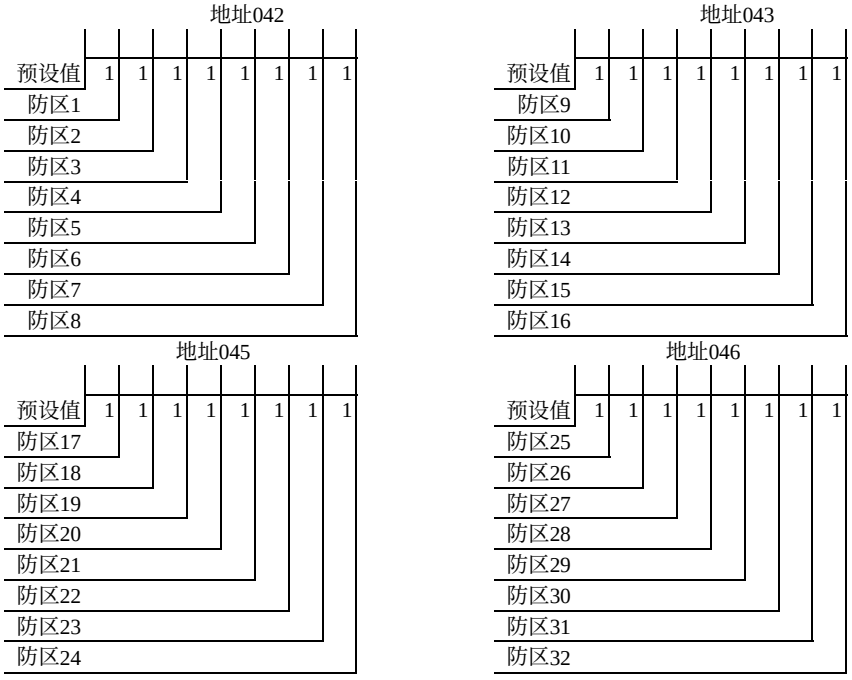

2.15 分区设置（050，051，052，053）

若将 DS7080iP-32 设置为两个分区来应用，那么每个分区中含有哪些防区，在该项编程中将可以确定。

1=属于分区 1，　　2=属于分区 2，　　3=属于分区 1 和分区 2

SUNSTAR传感与控制 http://www.sensor-ic.com/ TEL:0755-83376549 FAX:0755-83376182 E-MAIL:szss20@163.com

地址050

预设值	3	4	1	5	6	7	2	3
防区1								
防区2								
防区3								
防区4								
防区5								
防区6								
防区7								
防区8								

地址051

预设值	0	0	0	0	0	0	0	0
防区9								
防区10								
防区11								
防区12								
防区13								
防区14								
防区15								
防区16								

地址052

预设值	0	0	0	0	0	0	0	0
防区17								
防区18								
防区19								
防区20								
防区21								
防区22								
防区23								
防区24								

地址053

预设值	0	0	0	0	0	0	0	0
防区25								
防区26								
防区27								
防区28								
防区29								
防区30								
防区31								
防区32								

三. 报告部分编程

以下部分的编程内容都涉及到向报警中心发送报警报告。不和报警中心联网不需要编程。

3.1 报告控制编程（011）

预设值	**1**	**0**	**0**	**0**	**0**

布防/撤防报告
0=不发送
1=仅发送分区 1 的布防/撤防报告
2=仅发送分区 1 的布防/撤防，旁路及强制布防报告
3=仅发送分区 1 的所有报告
4=仅发送分区 2 的布防/撤防报告
5=仅发送分区 2 的布防/撤防，旁路及强制布防报告
6=仅发送分区 2 的所有报告
7=发送两个分区的布防/撤防报告
8=发送两个分区的布防/撤防，旁路及强制布防报告
9=两个分区，仅在有防区被旁路或强制布防时才发送布防/撤防报告

白天监视防区
0=不发送故障报告
1=当撤防时发送故障报告

布防/撤防报告
0=若第一个电话不通，则拨第二个电话发送
1=拨第一个电话发送
2=拨第二个电话发送
3=第一第二个电话都发送

防区故障报告发送
0=若第一个电话不通，则拨第二个电话发送
1=拨第一个电话发送
2=拨第二个电话发送
3=第一第二个电话都发送

其他报告发送
0=若第一个电话不通，则拨第二个电话发送
1=拨第一个电话发送
2=拨第二个电话发送
3=第一第二个电话都发送

SUNSTAR自动化 http://www.sensor-ic.com/ TEL: 0755-83376489 FAX:0755-83376182 E-MAIL:szss20@163.com

3.2 电话拨号特征及遥控编程（012）

该项编程确定电话拨号的类型以及是否启动遥控编程及其有关特性。

预设值	1	0	0	0	0	0	0

双音频/脉冲拨号选择
0=脉冲拨号
1=双音频脉冲兼容
2=双音频拨号

遥控编程回拨
0=不需回拨
1=需回拨

自动应答响铃次数（布防时）
0=不应答
1 - F=自动应答响铃次数
（区别传真机等设备）

自动应答响铃次数（撤防时）
0=不应答
1-F=自动应答响铃次数
（区别传真机等设备）

非 24 小时防区报警拨号延时 15 秒
0=不延时
1=延时

24 小时防区报警拨号延时 15 秒
0=不延时
1=延时

使用 WDSRP 遥控软件时通讯速率
0=110 波特
1=300 波特

注： 在对该项地址编程时，若不用遥控编程软件 WDSRP，一般就使用预设置；若使用 WDSRP 遥控编程软件，要熟悉该软件，然后再设置有关参数。

3.3 分区编号编程（013，014）

DS7080iP 可分为两个分区，两个分区可以设不同的编号向不同的中心发送报告。若不使用两个分区，预设置使系统只使用分区 1。

在下列地址时，可以填一个从 0-F 的任意四位数来表示编号。

注：若编号是 0000 则是无效的编程。系统将不发送任何形式的报告。编号是从左到右，若编号是 3 位数，则编号的最后一位应填 0。

地址 013（分区 1）

预设值	0000	0000

向电话 1 发送的编号
向电话 2 发送的编号

地址 014（分区 2）

预设置	0000	0000

向电话 1 发送的编号
向电话 2 发送的编号

3.4 通讯格式编程（015，016）

通讯格式：即主机将以一种数据传送方式向中心发送报告。在国内比较常用的有 4+2 和 Contact ID，若向个人传呼机或移动电话发送信息，可以选用个人拨号格式或传呼格式。最后选择哪种通讯格式应视报警中心接收什么格式而定。4+2 格式是 4 位主机编号加 1 位防区号再加 1 位警情信息。4+2 格式的警情信息位是开放的，即由用户自己定义的。若使用 4+2 格式，必须要和报警中心警情代码完全一致；否则中心将不能准确地反映出报警主机所发生的警情。

Contact ID 格式的信息代码是固定的。初次使用的用户不必了解每种警情的具体代码。使用非常方便。

目前国内大部分的报警中心都能接收 Contact ID 格式。

DS7080iP-32 具有多种通讯格式，并可以分别对两个报警电话设置不同的通讯格式。

SUNSTAR传感与控制 http://www.sensor-ic.com/ TEL:0755-83376549 FAX:0755-83376182 E-MAIL:szss20@163.com

地址 015（电话 1）

预设值	0	0	0

通讯格式
6=4+2 格式
9= Contact ID 格式
C=个人拨号格式
F=传呼格式

数据速度
0=10PPS
1=20PPS
2=40PPS

数据/确认音频率
0=1900/1400Hz
1=18/2300Hz

地址 016（电话 2）

预设置	0	0	0

通讯格式
6=4+2 格式
9= Contact ID 格式
C=个人拨号格式
F=传呼格式

数据速度
0=10PPS
1=20PPS
2=40PPS

数据/确认音频率
0=1900/1400Hz
1=18/2300Hz

表中数据传输速率用户可根据实际情况确定，一般不影响通讯，数据/确认音频率要根据报警中心设备来确定。

3.4 电话号码编程（017-022）

DS7080iP-32 可编 3 个电话号码，电话 1 和电话 2 是报警电话，电话 3 是遥控编程回拨的电话（遥控编程时用）。电话 1 和电话 2 可能是一个报警中心的两根电话线，也可以是两个中心的电话。具体什么警情通过哪个电话报警在前面的有关内容里已作叙述。用户可根据具体情况来设定。

地址 017：电话号码 1（1-16 位） _____
地址 018：电话号码 1（17-32 位） _____
地址 019：电话号码 2（1-16 位） _____
地址 020：电话号码 2（17-32 位） _____
地址 021（遥控编程用）（1-16 位） _____
地址 022（遥控编程用）（17-32 位） _____

可以看出，每个电话号码占两个地址，共可填入 32 的电话号码。一般只用第一个地址即可。在国内很少有超出 16 位的电话号码。

注：若由分机拨出（尽量避免）则需要停顿。在停顿位输入*3，将有 3 秒的停顿。
若需检测拨号音，则在第一位输入*4。
若要修改或清除某一位数据，则输入*5。

3.5 拨号尝试次数（023）

DS7080iP-32，若在第一次拨号失败后，最多可以重拨 10 次。

预设值	010

001-010=重拨次数

若所设置的重拨次数全部拨完后，仍通讯失败，那么 30 分钟后，再进行一轮重拨；若仍不能和中心进行通讯，24 小时后再重拨一轮；直至通讯正常为止。

SUNSTAR自动化 http://www.sensor-ic.com/ TEL: 0755-83376489 FAX:0755-83376182 E-MAIL:szss20@163.com

3.6 自动测试/遥控编程周期设定（024）

预设值	**0**	**0**
0=不发送测试报告 1=星期天发送测试报告 2=星期 1 发送测试报告 3=星期 2 发送测试报告 4=星期 3 发送测试报告 5=星期 4 发送测试报告 6=星期 5 发送测试报告 7=星期 6 发送测试报告 8=每天发送一次测试报告 9=每 8 天发送一次测试报告 A=每 28 天发送一次测试报告 B=每小时发送一次测试报告 C=每 12 小时发送一次测试报告		
0=不进行遥控编程 1=星期天拨打遥控编程电话 2=星期 1 拨打遥控编程电话 3=星期 2 拨打遥控编程电话 4=星期 3 拨打遥控编程电话 5=星期 4 拨打遥控编程电话 6=星期 5 拨打遥控编程电话 7=星期 6 拨打遥控编程电话 8=每天拨打遥控编程电话 9=每 8 天拨打遥控编程电话 A=每 28 天拨打遥控编程电话		

3.7 自动测试/遥控编程时间设定（025）

预设值	**0000**	**0000**	**0000**	**0000**
000-023=自动测试小时				
000-059=自动测试分钟				
000-023=遥控编程小时				
000-059=遥控编程分钟				

注：若要使用该项编程的功能，主机的时间设定必须准确。

3.8 系统断电/恢复报告延时时间设定（026）

若系统电源可能断电/恢复，主机将发送断电/恢复报告，在该地址中可以设置一个延时发送报告的时间，范围是 0-255 分钟。

若系统断电，在延时发送报告的时间内有其他报告产生，系统断电报告将同时被发送。

预设值	**0000**
000-255 分钟	

3.9 主机储存事件设置（027）

该项编程可确定哪些事件被主机记忆。可以供用户查询。DS7080iP-32 主机可储存 100 条事件。

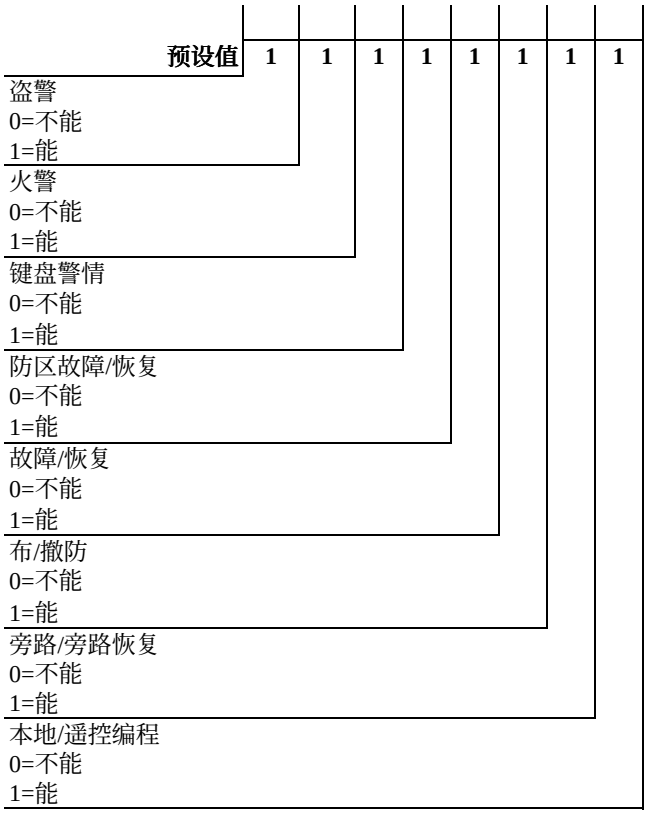

四. 报告代码编程

如果在使用 DS7080iP-32 并要求能与报警中心联网，那么在有关报警需要的参数设置完毕后。重要一步就是设置各种报警报告代码。选择不同的通讯格式，其报警代码也是不一样的。

若选择 4+2 格式，前 4 位是用户编号，后两位就是所要确定的报告代码。报告代码应和报警中心报告代码的定义必须绝对一致。如:在 DS7080iP-32 编程中，设 1 防区的盗警报告代码是[10]，那么在中心接收机的管理软件里，[10]也一定是表示 1 防区盗警。

若选择 Contact ID 通讯格式，只要各种报告代码的第一位不是 0，就能发送一固定代码的报告。一般情况，中心接收机的软件已将 Contact ID 的报告代码设置完成，一般不需要用户作修改。除非特殊需要。

在对所有报告代码编程中，不需要发送的报告，就在该报告地址代码中填[00]即可。

个人拨号格式和传呼格式，这两种格式一般不推荐用户优先使用。若必须使用，个人拨号格式和 4+2 代码一致。对于寻呼格式，用户可以定义一种格式，但不能涉及 A、B 非阿拉伯数字，因这些数据将不能发送。有关这部分的详细说明，请参阅 DS7080iP-32 的随机详细说明。

4.1 防区报警报告代码（054，055，056，057）

防区报告代码为两位数，可输入 00-FF 的任何数据。

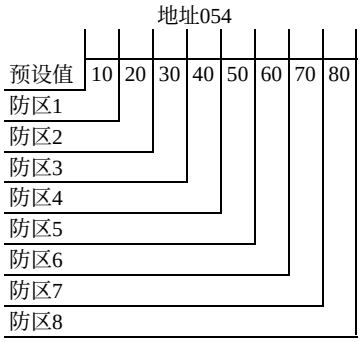

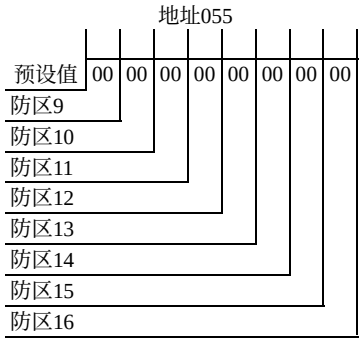

地址056

预设值	00	00	00	00	00	00	00	00
防区17								
防区18								
防区19								
防区20								
防区21								
防区22								
防区23								
防区24								

地址057

预设值	00	00	00	00	00	00	00	00
防区25								
防区26								
防区27								
防区28								
防区29								
防区30								
防区31								
防区32								

4.2 防区恢复报告代码（058，059，060，061）

地址058

预设值	00	00	00	00	00	00	00	00
防区1								
防区2								
防区3								
防区4								
防区5								
防区6								
防区7								
防区8								

地址059

预设值	00	00	00	00	00	00	00	00
防区9								
防区10								
防区11								
防区12								
防区13								
防区14								
防区15								
防区16								

地址060

预设值	00	00	00	00	00	00	00	00
防区17								
防区18								
防区19								
防区20								
防区21								
防区22								
防区23								
防区24								

地址061

预设值	00	00	00	00	00	00	00	00
防区25								
防区26								
防区27								
防区28								
防区29								
防区30								
防区31								
防区32								

4.3 防区故障报告代码（062，063，064，065）

地址062

预设值	00	00	00	00	00	00	00	00
防区1								
防区2								
防区3								
防区4								
防区5								
防区6								
防区7								
防区8								

地址063

预设值	00	00	00	00	00	00	00	00
防区9								
防区10								
防区11								
防区12								
防区13								
防区14								
防区15								
防区16								

地址064

预设值	00	00	00	00	00	00	00	00
防区17								
防区18								
防区19								
防区20								
防区21								
防区22								
防区23								
防区24								

地址065

预设值	00	00	00	00	00	00	00	00
防区25								
防区26								
防区27								
防区28								
防区29								
防区30								
防区31								
防区32								

4.4 防区故障恢复报告代码（066，067，068，069）

地址066

预设值	00	00	00	00	00	00	00	00
防区1								
防区2								
防区3								
防区4								
防区5								
防区6								
防区7								
防区8								

地址067

预设值	00	00	00	00	00	00	00	00
防区9								
防区10								
防区11								
防区12								
防区13								
防区14								
防区15								
防区16								

地址068

预设值	00	00	00	00	00	00	00	00
防区17								
防区18								
防区19								
防区20								
防区21								
防区22								
防区23								
防区24								

地址069

预设值	00	00	00	00	00	00	00	00
防区25								
防区26								
防区27								
防区28								
防区29								
防区30								
防区31								
防区32								

4.5 防区旁路报告代码（070，071，072，073）

地址070

预设值	00	00	00	00	00	00	00	00
防区1								
防区2								
防区3								
防区4								
防区5								
防区6								
防区7								
防区8								

地址071

预设值	00	00	00	00	00	00	00	00
防区9								
防区10								
防区11								
防区12								
防区13								
防区14								
防区15								
防区16								

地址072

预设值	00	00	00	00	00	00	00	00
防区17								
防区18								
防区19								
防区20								
防区21								
防区22								
防区23								
防区24								

地址073

预设值	00	00	00	00	00	00	00	00
防区25								
防区26								
防区27								
防区28								
防区29								
防区30								
防区31								
防区32								

4.6 防区旁路恢复报告代码（074，075，076，077）

地址074

预设值	00	00	00	00	00	00	00	00
防区1								
防区2								
防区3								
防区4								
防区5								
防区6								
防区7								
防区8								

地址075

预设值	00	00	00	00	00	00	00	00
防区9								
防区10								
防区11								
防区12								
防区13								
防区14								
防区15								
防区16								

地址076

预设值	00	00	00	00	00	00	00	00
防区17								
防区18								
防区19								
防区20								
防区21								
防区22								
防区23								
防区24								

地址077

预设值	00	00	00	00	00	00	00	00
防区25								
防区26								
防区27								
防区28								
防区29								
防区30								
防区31								
防区32								

4.7 布防/撤防报告代码（078）

若要向中心发送布防/撤防的用户序号，则在布防/撤防报告代码的第二位填“ F ”。

预设值	**00**	**00**	**00**	**00**	**00**
撤防报告					
布防报告					
挟持报告					
部分布防报告					
报警后首次撤防报告					

4.8 交/直流电源报告代码（079）

预设值	**00**	**00**	**00**	**00**
电池电压低报告代码				
电池电压恢复报告代码				
无交流电报告代码				
交流电恢复报告代码				

4.9 遥控/键盘编程报告代码（080）

预设值	**00**	**00**	**00**	**00**
遥控编程成功报告代码				
遥控编程失败报告代码				
键盘编程成功报告代码				
键盘编程失败报告代码				

4.10 最近撤防，系统故障，系统故障恢复报告代码（081）

预设值	**00**	**00**	**00**	**00**
系统故障报告代码				
系统故障恢复报告代码				
退出错误报告代码				
最近撤防报告代码				

4.11 测试报告代码（082）

预设值	**00**	**00**	**00**	**00**
自动通讯测试报告代码				
手动通讯测试报告代码				
系统测试报告代码				
系统测试恢复报告代码				

SUNSTAR传感与控制 http://www.sensor-ic.com/ TEL:0755-83376549 FAX:0755-83376182 E-MAIL:szss20@163.com

4.12 EX 8 防区扩充模块丢失报告代码（117）

预设值	**00**	**00**	**00**
第一块 EX8（防区 9-16）			
第二块 EX8（防区 17-24）			
第三块 EX8（防区 25-32）			

4.13 EX8 防区扩充模块恢复报告代码（118）

预设值	**00**	**00**	**00**
第一块 EX8（防区 9-16）			
第二块 EX8（防区 17-24）			
第三块 EX8（防区 25-32）			

4.14 EX8 防拆报告代码（119）

预设值	**00**	**00**	**00**
第一块 EX8（防区 9-16）			
第二块 EX8（防区 17-24）			
第三块 EX8（防区 25-32）			

4.15 EX8 防拆恢复报告代码（120）

预设值	**00**	**00**	**00**
第一块 EX8（防区 9-16）			
第二块 EX8（防区 17-24）			
第三块 EX8（防区 25-32）			

4.16 EX8 模块故障报告代码（121）

预设值	**00**	**00**	**00**
第一块 EX8（防区 9-16）			
第二块 EX8（防区 17-24）			
第三块 EX8（防区 25-32）			

4.17 EX8 模块故障恢复报告代码（122）

预设值	**00**	**00**	**00**
第一块 EX8（防区 9-16）			
第二块 EX8（防区 17-24）			
第三块 EX8（防区 25-32）			

4.18 恢复预设置编程设置（124）

预设值	**0**
恢复预设置	

SUNSTAR自动化 http://www.sensor-ic.com/ TEL: 0755-83376489 FAX:0755-83376182 E-MAIL:szss20@163.com

SUNSTAR传感与控制 http://www.sensor-ic.com/ TEL:0755-83376549 FAX:0755-83376182 E-MAIL:szss20@163.com

第五章　故障分析及排除

键盘显示及现象	原　因	处　理　方　法
Status 灯闪，按 PIN+#87 显示 AC Power Failure	交流电掉电	检查保险丝，检查变压器
按 PIN+#87 显示 Battery Trouble	后备电池未供电	检查后备电池
Control Trouble 输入命令无效	键盘地址设置重复；设置为商业模式；键盘接线有误	检查键盘
键盘显示 DSI Version 2.00 Copyright 1994 或液晶显示被锁定	该液晶键盘被设置成了 LED 键盘	对地址 007 的数据进行重新设置
Not Programmed, See Install Guide，且键盘发长音	键盘地址没有设置；键盘设置有误	检查键盘地址设置；.检查地址 007 内数据
按 PIN+#87 显示 Zone trouble XXX（防区号）	防区有故障	检查防区。若设为开路和短路都报警，用万用表测线尾电阻器电压 短路=0-1V；正常=2.5-4.5V；开路=6-7V
按 PIN+#87 显示 Keypad Fault	键盘间接线有误（若键盘有故障，则不会显示此项内容）	检查键盘接线
故障防区仍没有恢复正常	未使用该防区或接线有误	检查地址 003 的数据；检查接线
按 #87 显示 Communicator Err	接地线短路以便启动电话线； 在 PBX 系统中拨某个号码，听到拨号音后，再拨电话号码； 电话号码不对或未设置该号码； 帐号或报告设置不正确； 帐号同所选择的格式不匹配； RJ-31X 电话线端口接线有误（工作电压应为 5-13Vdc,待机状态电压为 40-55Vdc）； 电话线有故障。	将电话线接地短路以听取拨号音（参见地址 9）； 检查地址 012，应设置为“ Dial Tone on all phone number ”； 检查地址 017-020（在 PBX 系统中，拨第一个号码后有 3 秒延时）； 确保对帐号和报告进行正确设置，检查地址 013-014，054-082 和 117-123； 确保帐号同所选择的格式相匹配，若帐号只有三位，则第四位应填 0； 断开端口 28，29 的电话线。若从此听不到拨号音，则电话线进线可能接反了； 用对讲机呼叫接收机检查接收机能否正常拾音。
不能发送自动测试报告	没有对时间和日期进行设置； 没有对报告进行设置； 没有对发送进行设置。	对时间和日期进行设置； 检查地址 082； 检查地址 024，025 （应确信主机能正常进行通讯）
不能发送布防/撤防报告	没有对发送进行设置； 是浸对周界进行布防，或已经旁路或是在进行强制布防。	检查地址 078,，013-016； 不发送周界布防报告；旁路报告和强制布防报告将同布防/撤防故障报告同时发送；检查地址 011。
显示 System Fault；且蜂鸣器鸣音或键盘没有反应	键盘接线有误。绿线同其他线接触短路或掉线	检查键盘接线
按#87 后显示 EEprom Fault； 按#87 显示 Ram Fault Rom Fault)	在编程模式中进行编程时，电源掉电； Eprom 储存器有故障； 断开电源后检查 EEprom 。	进入编程模式再退出即可清除故障显示； 重新接通电源； 机恢复出厂默认程序 如果故障没有被清除,则须对主机进行重新设置； 如果仍然存在故障,则须更换主机.
按#87 显示 System Fault,Trouble Zone Fault，且蜂鸣器不鸣音，键盘仍正常工作	使用了故障防区	检查故障防区的接线；检查地址 008 内的数据
键盘没有任何显示。AC 电源和电池电源正常	后备电源短路； 键盘接线有误	断开电源几分钟，检查键盘接线，然后接通电源
旁路无效	没有对防区旁路进行设置	检查地址 042-045

SUNSTAR自动化 http://www.sensor-ic.com/ TEL: 0755-83376489 FAX:0755-83376182 E-MAIL:szss20@163.com

防区不报警	设置成了 Home/Away 防区； 该防区设置成了交叉防区，但另一防区没有报警； 对周界进行了布防	在退出延时期间使进入/退出延时防区报警； 检查地址 005，006； 使用 ON 键对系统进行布防
防区发生故障时响铃模式无效	被设置成了内部防区； 没有打开响铃模式	响铃模式仅适用于周界防区。若防区发生故障，响铃模式也无效。 使用 PIN+7 命令打开响铃模式
键盘显示“ Ready To Arm ”但不能对系统进行布防。“ Entry Error Please Try Again ”	防区被设置成了“ Keyswitch On/Off ”； 主机处于 Residential 模式； 个人密码不正确或没有相应的权限； 触发了一无形防区	检查地址 034-037； 布防时不需要使用个人密码； 参见 7.4 部分； 查找到被触发的防区，并使其恢复。输入 PIN+#即可查看无形防区是否被触发。检查地址 034-037。
不发送报警报告；键盘显示警情，却没有警情输出	被设置成了静音输出或可编程输出的参数设置有误； 报警输出回可编程输出 1，2 的接线有误	检查地址 038-041 和 009； 检查端口 4，5，6，14 的接线和其他相关接线。
事件没有储存到事件储存器中	没有对储存该类事件进行设置	检查地址 027。可将主机设置成不储存某些类型的事件。
撤防时防区发送故障信号	设置成了带故障报告的白昼监控模式；对防区故障进行了设置	白昼监控模式可发送报告，检查地址 062-065；检查接线。

附

报告编程术语：

- 报告：对于脉冲格式，可输入报告数据及扩展数据，来对报告进行编程。发送报告即发送所设置的事件对应的数据。对于 Contract ID 格式，报告格式是固定的。在报告数据处输入 1，便可发送该报告。
  - 不发送报告时，可在报告数据处输入一个"0"
    例如：在寻呼格式中，0 为一有效的报告数据。
  - 在布防及撤防报告中发送布撤防编号时，须在扩展数据处编制一个"F"(在键盘上输入[*][5])
- 防区报警：防区发生报警时发出防区报警报告。可对任何防区进行该项设置。对于（无报告的）本地防区不应设置此功能。在 Contract ID 格式中，会自动显示出该报告的防区编号。
- 防区报警复位：当清除防区报警时即发送本报告。Contract ID 格式中，会自动显示出该报告的防区编号。
- 防区旁路：防区旁路时发出防区旁路报告（不能旁路火警防区）。非 24 小时防区的旁路报告与布防报告一起发送。24 小时防区的旁路报告在防区手动旁路时发出。如果防区被强制布防，则旁路报告与部分撤防报告一起发送。特别布防的 24 小时防区或非 24 小时防区将发送旁路复位报告。
- 防区旁路复位：清除防区旁路信号后发出防区旁路复位报告。非 24 小时防区的旁路复位报告在防区进行物理复位后发送。24 小时防区的旁路复位报告在防区被手动复位后发出。强制布防的防区复位后，发出旁路复位报告。特别布防的 24 小时防区或非 24 小时防区在复位并撤防后将发送旁路复位报告。
- 防区故障：当防区出现故障时,则会发出防区故障报告。在 Contract ID 格式中，会在该报告中自动显示防区编号。
- 防区故障复位：当防区故障被排除时,则会发出防区故障复位报告。在 Contract ID 格式中，会在该报告中自动显示防区编号。
- 键盘火警：当使用"A"紧急键触发紧急报警时，则发出键盘火警报告。
- 键盘火警复位：使用[System Reset]指令复位键盘火警时，则发出键盘火警复位的报告。
- 急救警：当使用"B"紧急键触发紧急报警时，则发出键盘急救报警报告。
- 胁持警：当使用"C"紧急键触发紧急报警时，则发出键盘胁持报警报告。
- 系统撤防：当系统被撤防后，则发出系统撤防报告。在 SIA 或 Contract ID 格式中，对进行撤防操作的用户的编号会随同该报告发出。若想用户编号同撤防报告一起发出时，则须将报告的扩展数据设置为*5。只

SUNSTAR传感与控制 http://www.sensor-ic.com/ TEL:0755-83376549 FAX:0755-83376182 E-MAIL:szss20@163.com

有在发出布防报告之后，才能发送撤防报告。

- 系统布防：当系统被布防之后，则发出系统布防报告。在 SIA 或 Contract ID 格式中，进行布防操作的用户的编号会同布防报告一起发出。若想用户编号与布防报告一起发送，则须将报告的扩展数据设置为*5。
- 胁持：当使用劫持码对系统撤防时则会发出劫持报告，而用户号码不能随同劫持报告一起发出。
- 部分布防：当系统只作部分布防或强制布防时，则会发出部分布防报告。
- 报警後第一次撤防：如果系统在报警後撤防则会发出报警报告。
- 电池电压不足：当电池电压不足时，则发出电池电压不足报告。
- 电池电压恢复：当电池电压恢复正常时，则发出电池电压恢复的报告。
- AC 电源故障：在 AC 电源发生故障时，则发出 AC 电源故障报告。该报告可同其他报告一起发送，或当 AC 电源故障定时器（地址 026）延时时间结束时也将发送。AC 电源故障报告可延时达 255 分钟发送。
  -若在延时时间内，需发送其他报告，则 AC 电源故障报告将同时发送。
  -若在延时时间内 AC 电源恢复正常，则不再发送 AC 电源故障报告。
  - AC 电源故障报告延时：AC 电源故障报告可延时达 255 分钟（参见编程地址 4034）
- AC 电源恢复：当 AC 电源恢复时，则发出交流电源恢复的报告。通过设置，该报告可延时达 255 分钟。
- 通讯自动测试：在通讯主机进行自动测试时发送该报告。
- 通讯手动测试：输入 PIN+#82 后将发送该报告。
- 遥控编程成功：在遥控编程後，如果编程正确，则发出遥控编程成功的报告。
- 遥控编程失败：在遥控编程後，如果编程出错，则发出遥控编程失败的报告。
- 本地编程成功：当退出本地编程模式且编程中没有错误时，则发出本地编程成功的报告。
- 本地编程失败：退出本地编程模式后，若编程中出错，则发出本地编程失败的报告。
- 系统故障：当出现控制故障时，则会发出系统故障报告。
- 系统故障复位：当清除系统的所有故障时，则发出系统故障复位报告。
- 通讯主机测试/系统中断不正常：在 24 小时检测时间内，如果系统出现控制故障，有未经确认的火警信号，火警故障或监控故障，则发出通讯主机测试/系统不正常报告。
- 出口故障：当出现出口故障时，则发出出口故障报告。当出口延时结束，出/入口防区仍被干扰时，即出现出口故障。如果发生此情形，则开始入口延时计时。如果系统在入口延时结束之前，未撤防，则会发出受影响防区的报警报告。若未对此报告进行设置，则不会发出提示出口故障警告。
- 最近布防：系统布防之後，若在第一个五分锺之内报警，则会随同报警报告一起发出最近布防的报告。
- 系统测试：当使用#81 指令开始系统测试时，则发出系统测试报告。系统测试期间，不发送防区报告。
- 系统测试复位：当完成系统测试或测试时间结束时，则发出系统测试复位的报告。
- EX8 模块丢失：当 EX8 模块没有反应时，或同系统断开时，将发送该报告。
- EX8 模块丢失复位：当丢失的 EX8 模块有反应时，或同系统重新连接时，将发送该报告。
- EX8 模块防拆：当 EX8 模块被拆卸时（如外罩被卸下），将发送该报告。
- EX8 模块防拆复位：当 EX8 模块防拆挂故障清除时，将发送该报告。
- EX8 模块故障：当同 EX8 模块辅助输出端子相连接的装置的电流过大时，将发送该报告。模块将自动关闭；一旦电流恢复正常，模块将立即自动复位。若发生次故障，建议立即断开该装置。
- EX8 模块故障复位：当同 EX8 模块辅助输出端子相连接的装置的电流正常或断开时，将发送该报告。一旦断开该装置，模块将立即自动复位。
- 8 继电器/DS7488 及控制：当 DS7488 没有反应时，或同系统断开时，将发送该报告。当 DS7488 有反应时，或同系统重新连接时，将发送复位报告。

SUNSTAR自动化 http://www.sensor-ic.com/ TEL: 0755-83376489 FAX:0755-83376182 E-MAIL:szss20@163.com

SUNSTAR 商斯达实业集团是集研发、生产、工程、销售、代理经销 、技术咨询、信息服务等为一体的高科技企业，是专业高科技电子产品生产厂家，是具有 10 多年历史的专业电子元器件供应商，是中国最早和最大的仓储式连锁规模经营大型综合电子零部件代理分销商之一,是一家专业代理和分銷世界各大品牌 IC 芯片和電子元器件的连锁经营綜合性国际公司,专业经营进口、国产名厂名牌电子元件，型号、种类齐全。在香港、北京、深圳、上海、西安、成都等全国主要电子市场设有直属分公司和产品展示展销窗口门市部专卖店及代理分销商,已在全国范围内建成强大统一的供货和代理分销网络。 我们专业代理经销、开发生产电子元器件、集成电路、传感器、微波光电元器件、工控机/DOC/DOM 电子盘、专用电路、单片机开发、MCU/DSP/ARM/FPGA 软件硬件、二极管、三极管、模块等，是您可靠的一站式现货配套供应商、方案提供商、部件功能模块开发配套商。商斯达实业公司拥有庞大的资料库，有数位毕业于著名高校——有中国电子工业摇篮之称的西安电子科技大学（西军电）并长期从事国防尖端科技研究的高级工程师为您精挑细选、量身订做各种高科技电子元器件，并解决各种技术问题。

更多产品请看本公司产品专用销售网站:

商斯达中国传感器科技信息网：http://www.sensor-ic.com/

商斯达工控安防网：http://www.pc-ps.net/

商斯达电子元器件网：http://www.sunstare.com/

商斯达微波光电产品网:HTTP://www.rfoe.net/

商斯达消费电子产品网://www.icasic.com/

商斯达实业科技产品网://www.sunstars.cn/

传感器销售热线:

地址：深圳市福田区福华路福庆街鸿图大厦 1602 室

电话：0755-83370250 83376489 83376549 83607652 83370251 82500323

传真：0755-83376182 （0）13902971329 MSN: SUNS8888@hotmail.com

邮编：518033 E-mail:szss20@163.com QQ: 195847376

深圳赛格展销部：深圳华强北路赛格电子市场 2583 号 电话：0755-83665529 25059422

技术支持: 0755-83394033 13501568376

欢迎索取免费详细资料、设计指南和光盘 ；产品凡多，未能尽录，欢迎来电查询。

北京分公司：北京海淀区知春路 132 号中发电子大厦 3097 号

TEL：010-81159046 82615020 13501189838 FAX：010-62543996

上海分公司：上海市北京东路 668 号上海赛格电子市场 2B35 号

TEL：021-28311762 56703037 13701955389 FAX：021-56703037

西安分公司：西安高新开发区 20 所(中国电子科技集团导航技术研究所)

西安劳动南路 88 号电子商城二楼 D23 号

TEL：029-81022619 13072977981 FAX:029-88789382

SUNSTAR 商斯达实业集团是集研发、生产、工程、销售、代理经销 、技术咨询、信息服务等为一体的高科技企业，是专业高科技电子产品生产厂家，是具有 10 多年历史的专业电子元器件供应商，是中国最早和最大的仓储式连锁规模经营大型综合电子零部件代理分销商之一,是一家专业代理和分銷世界各大品牌 IC 芯片和電子元器件的连锁经营綜合性国际公司,专业经营进口、国产名厂名牌电子元件，型号、种类齐全。在香港、北京、深圳、上海、西安、成都等全国主要电子市场设有直属分公司和产品展示展销窗口门市部专卖店及代理分销商,已在全国范围内建成强大统一的供货和代理分销网络。 我们专业代理经销、开发生产电子元器件、集成电路、传感器、微波光电元器件、工控机/DOC/DOM 电子盘、专用电路、单片机开发、MCU/DSP/ARM/FPGA 软件硬件、二极管、三极管、模块等，是您可靠的一站式现货配套供应商、方案提供商、部件功能模块开发配套商。商斯达实业公司拥有庞大的资料库，有数位毕业于著名高校——有中国电子工业摇篮之称的西安电子科技大学（西军电）并长期从事国防尖端科技研究的高级工程师为您精挑细选、量身订做各种高科技电子元器件，并解决各种技术问题。

更多产品请看本公司产品专用销售网站:

商斯达中国传感器科技信息网：http://www.sensor-ic.com/

商斯达工控安防网：http://www.pc-ps.net/

商斯达电子元器件网：http://www.sunstare.com/

商斯达微波光电产品网:HTTP://www.rfoe.net/

商斯达消费电子产品网://www.icasic.com/

商斯达实业科技产品网://www.sunstars.cn/

传感器销售热线:

地址：深圳市福田区福华路福庆街鸿图大厦 1602 室

电话：0755-83370250 83376489 83376549 83607652 83370251 82500323

传真：0755-83376182 （0）13902971329 MSN: SUNS8888@hotmail.com

邮编：518033 E-mail:szss20@163.com QQ: 195847376

深圳赛格展销部：深圳华强北路赛格电子市场 2583 号 电话：0755-83665529 25059422

技术支持: 0755-83394033 13501568376

欢迎索取免费详细资料、设计指南和光盘 ；产品凡多，未能尽录，欢迎来电查询。

北京分公司：北京海淀区知春路 132 号中发电子大厦 3097 号

TEL：010-81159046 82615020 13501189838 FAX：010-62543996

上海分公司：上海市北京东路 668 号上海赛格电子市场 2B35 号

TEL：021-28311762 56703037 13701955389 FAX：021-56703037

西安分公司：西安高新开发区 20 所(中国电子科技集团导航技术研究所)

西安劳动南路 88 号电子商城二楼 D23 号

TEL：029-81022619 13072977981 FAX:029-88789382